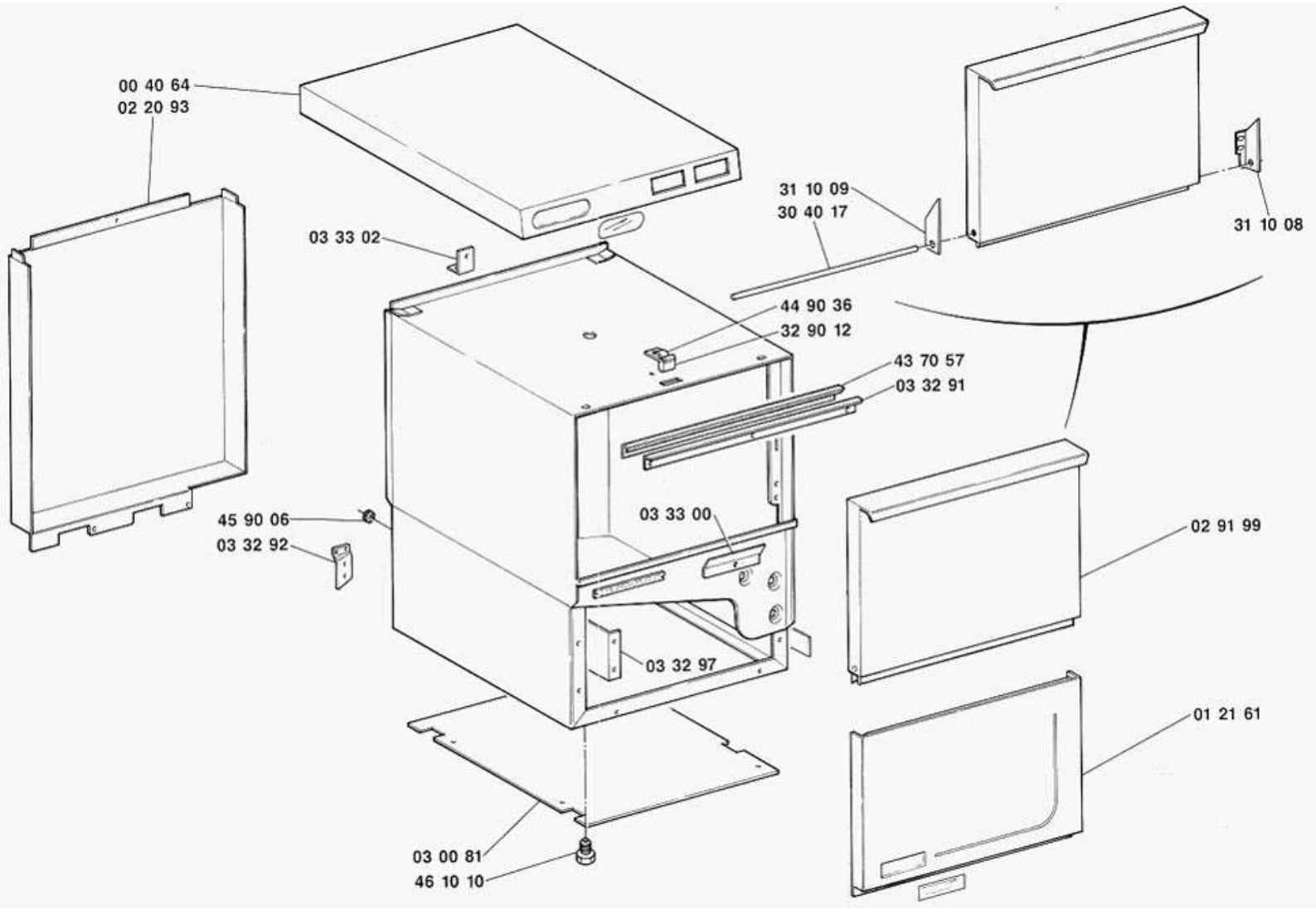
00 40 64
02 20 93
03 33 02
31 10 09
30 40 17
31 10 08
44 90 36
32 90 12
43 70 57
03 32 91
45 90 06
03 32 92
03 33 00
02 91 99
03 32 97
01 21 61
03 00 81
46 10 10

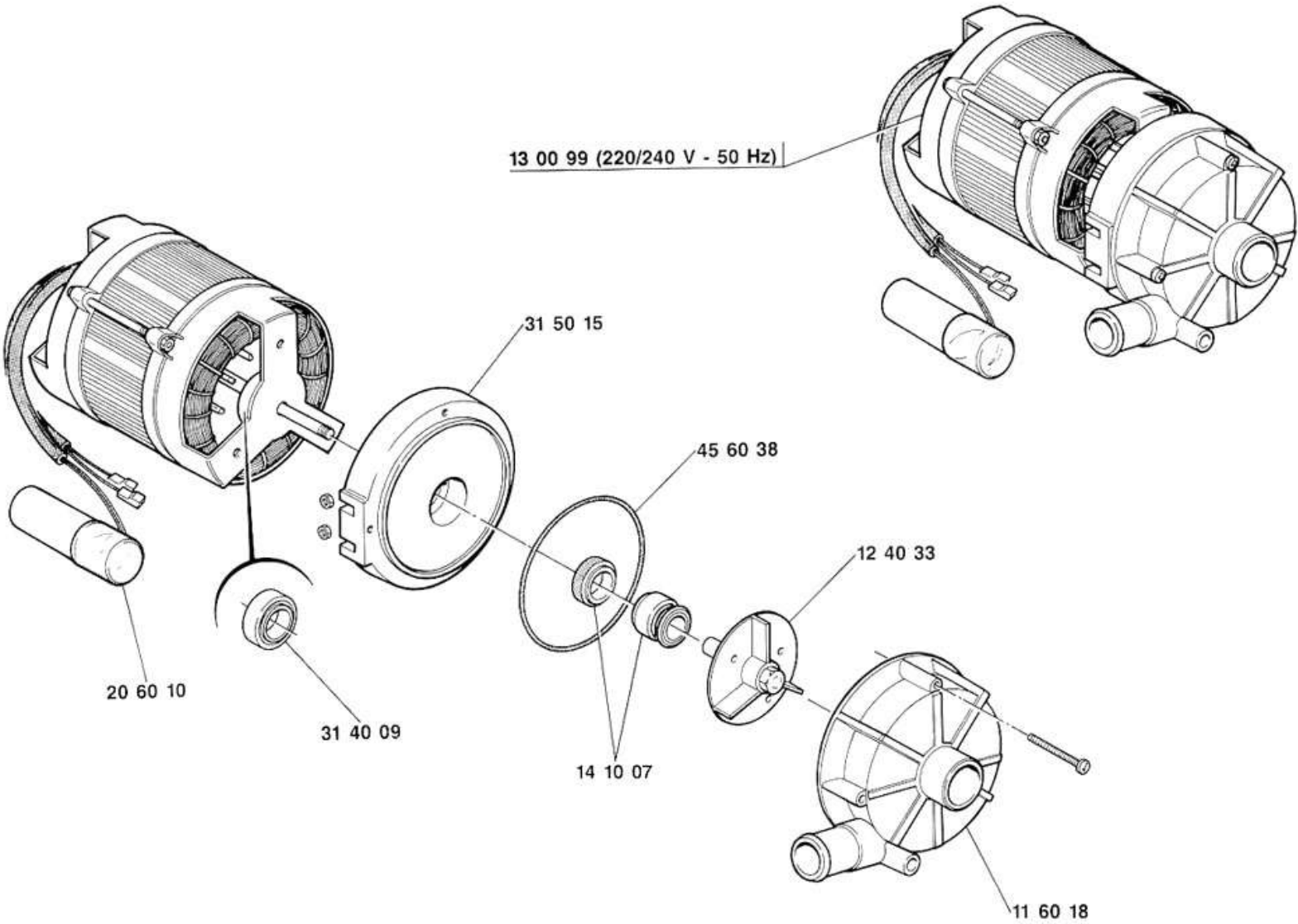
13 00 99 (220/240 V - 50 Hz)
31 50 15
45 60 38
12 40 33
20 60 10
31 40 09
14 10 07
11 60 18

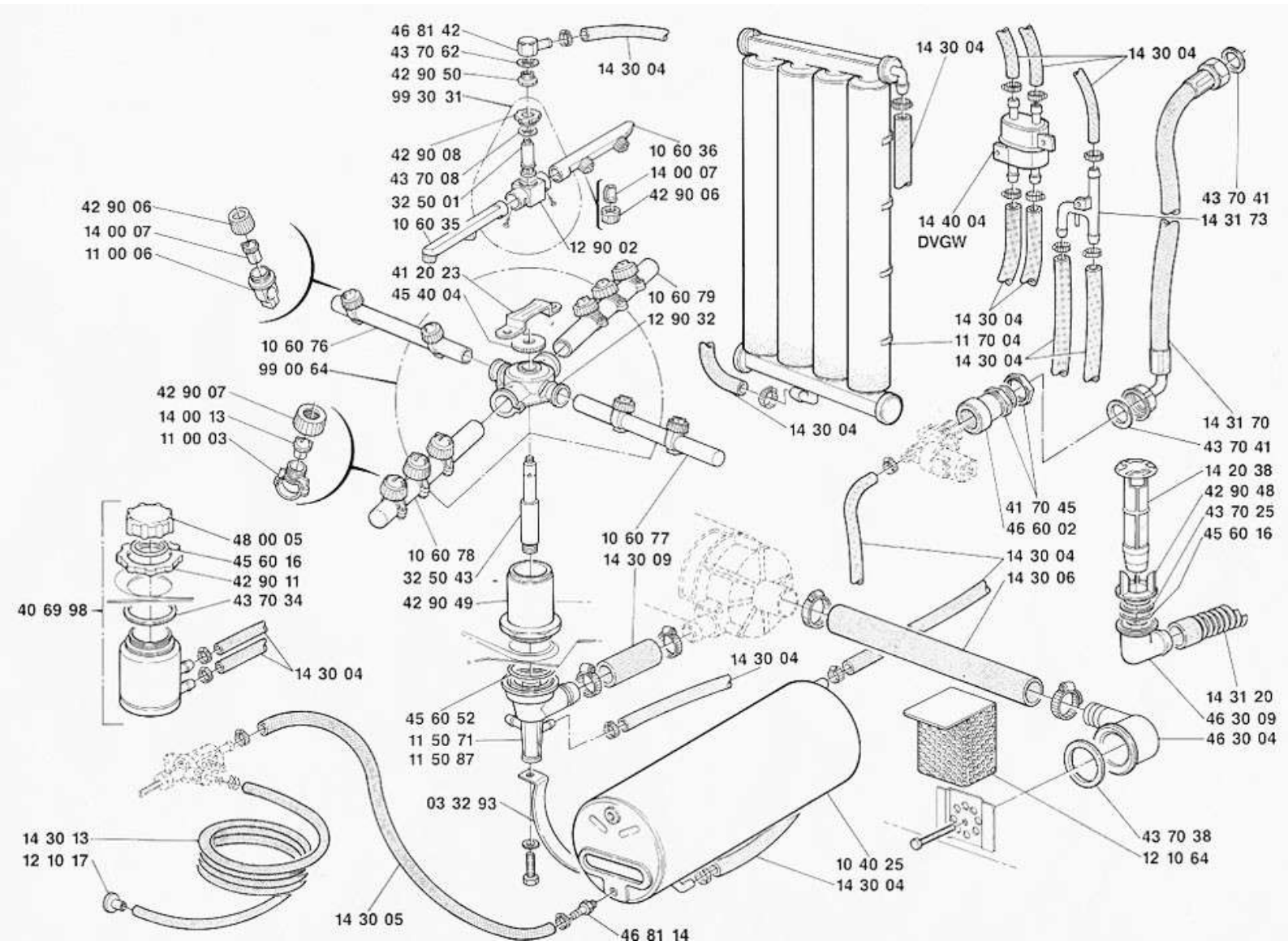
46 81 42
43 70 62
42 90 50
99 30 31
14 30 04
42 90 08
43 70 08
32 50 01
10 60 35
10 60 36
14 00 07
42 90 06
12 90 02
42 90 06
14 00 07
11 00 06
41 20 23
45 40 04
10 60 79
12 90 32
10 60 76
99 00 64
42 90 07
14 00 13
11 00 03
48 00 05
45 60 16
42 90 11
43 70 34
40 69 98
14 30 04
10 60 78
32 50 43
42 90 49
10 60 77
14 30 09
45 60 52
11 50 71
11 50 87
03 32 93
14 30 13
12 10 17
14 30 05
46 81 14
14 30 04
14 30 04
14 30 04
14 40 04
DVGW
14 30 04
11 70 04
14 30 04
14 30 04
43 70 41
14 31 73
14 31 70
43 70 41
41 70 45
46 60 02
14 30 04
14 30 06
14 20 38
42 90 48
43 70 25
45 60 16
14 31 20
46 30 09
46 30 04
43 70 38
12 10 64
10 40 25
14 30 04

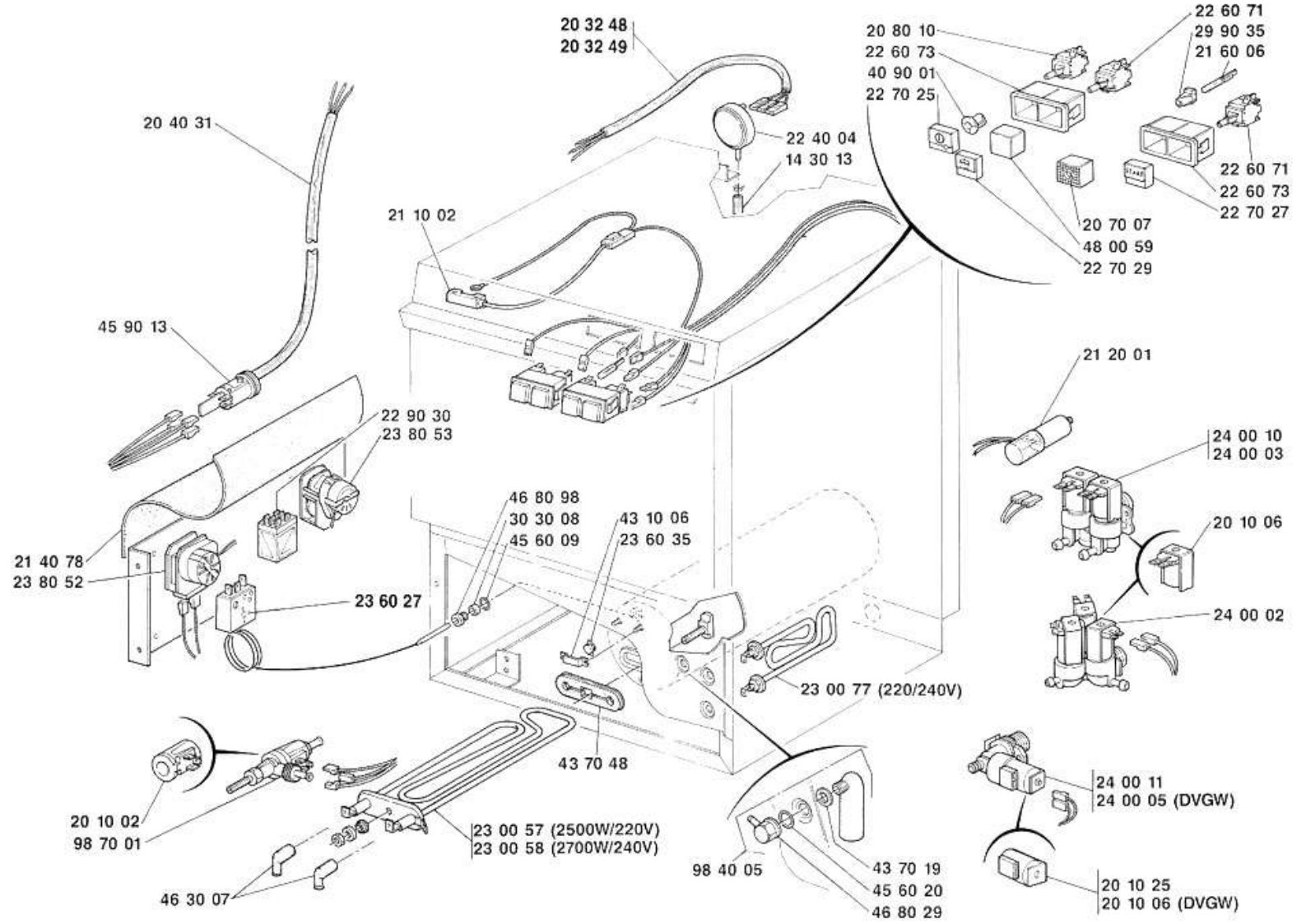
20 32 48
20 32 49
20 80 10
22 60 73
40 90 01
22 70 25
22 60 71
29 90 35
21 60 06
20 40 31
22 40 04
14 30 13
22 60 71
22 60 73
22 70 27
21 10 02
20 70 07
48 00 59
22 70 29
45 90 13
21 20 01
22 90 30
23 80 53
24 00 10
24 00 03
46 80 98
30 30 08
45 60 09
43 10 06
23 60 35
20 10 06
21 40 78
23 80 52
23 60 27
24 00 02
23 00 77 (220/240V)
43 70 48
24 00 11
24 00 05 (DVGW)
20 10 02
98 70 01
23 00 57 (2500W/220V)
23 00 58 (2700W/240V)
98 40 05
43 70 19
45 60 20
46 80 29
46 30 07
20 10 25
20 10 06 (DVGW)